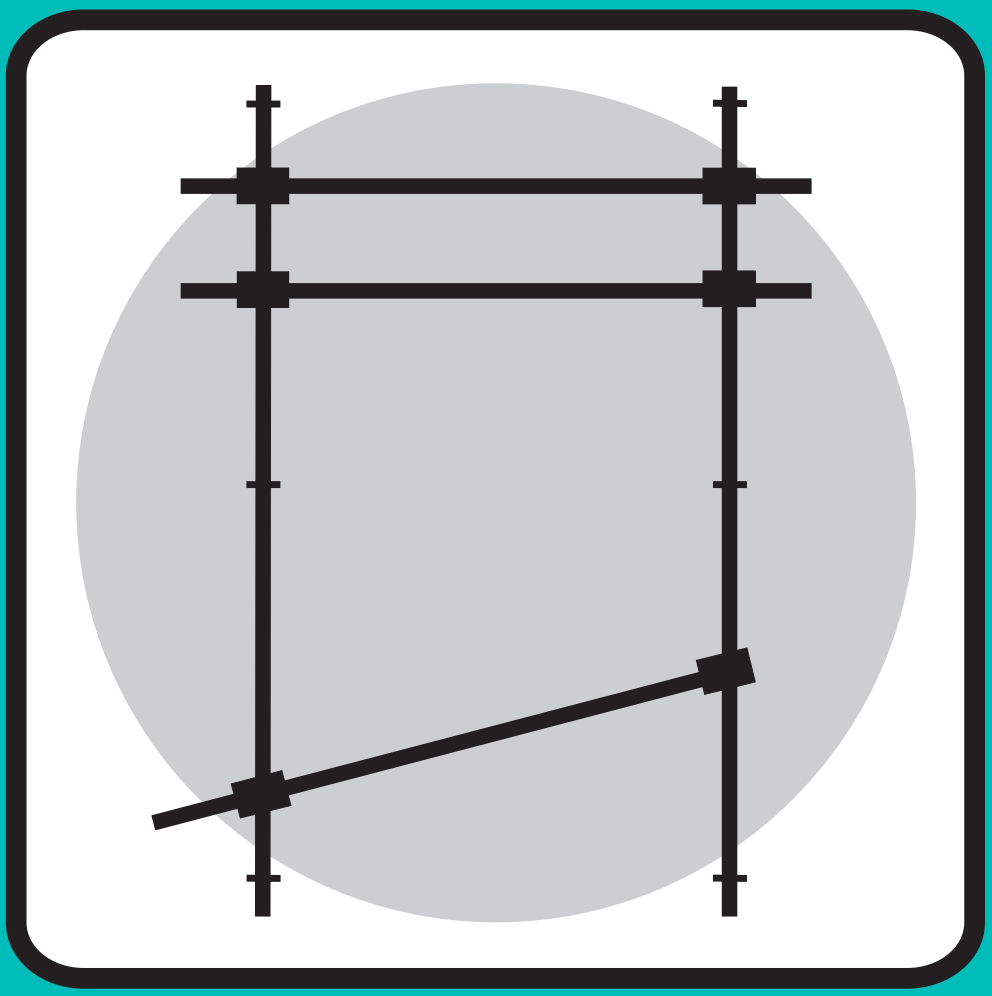

FOBA Deckenschienen-System. Ein System schafft Raum.

FOBA®
STUDIO-TECHNOLOGY

Schluss mit Kabelsalat und Stolperdrähten: Das FOBA Deckenschienen-System schafft Ordnung

Netzkabel, Verlängerungskabel, Generatoren und Leuchtenstative schränken den Fotografen in seinem Wirkungskreis ein und vermitteln der Kundschaft den Eindruck einer Unordnung.

Die Lösung: Das FOBA Deckenschienen-System

Eine ebenso raffinierte wie durchdachte Konstruktion bringt Leuchten, Generatoren und Kabel voll beweglich und jederzeit verfügbar an die Decke. Der Fotograf arbeitet schneller und mit einer perfekten Lichtführung auf einer völlig freien Bodenfläche und hat damit einen optimalen Raumnutzen. Nicht nur im Grossstudio ist das FOBA Deckenschienen-System die ideale Voraussetzung für rationelles Arbeiten, sondern besonders im Kleinstudio, wo jeder Quadratzentimeter gewonnene Bodenfläche eine echte Verbesserung des Arbeitskomfortes darstellt. FOBA hat für das Klein- und das Grossstudio zwei verschiedene Systeme entwickelt, die beide auf optimale Sicherheit und höchsten Arbeitskomfort konzipiert sind.

Das FOBA ROOF-TRACK

ist ein Kleinsystem, das leicht selbst geplant und montiert werden kann. Es eignet sich besonders für kleine und mittelgrosse Studios sowie für Porträtateliers, in denen sich der Kunde wohlfühlen soll.

Das FOBA MEGA-TRACK

sind Anlagen für professionelle Studios mit höchsten Ansprüchen. Es handelt sich durchwegs um Massanfertigungen mit FOBA-Standardkomponenten, bei denen FOBA oder die entsprechende Landesvertretung Ihr Partner für Planung, Anfertigung und Montage ist.

FOBA®
STUDIO-TECHNOLOGY

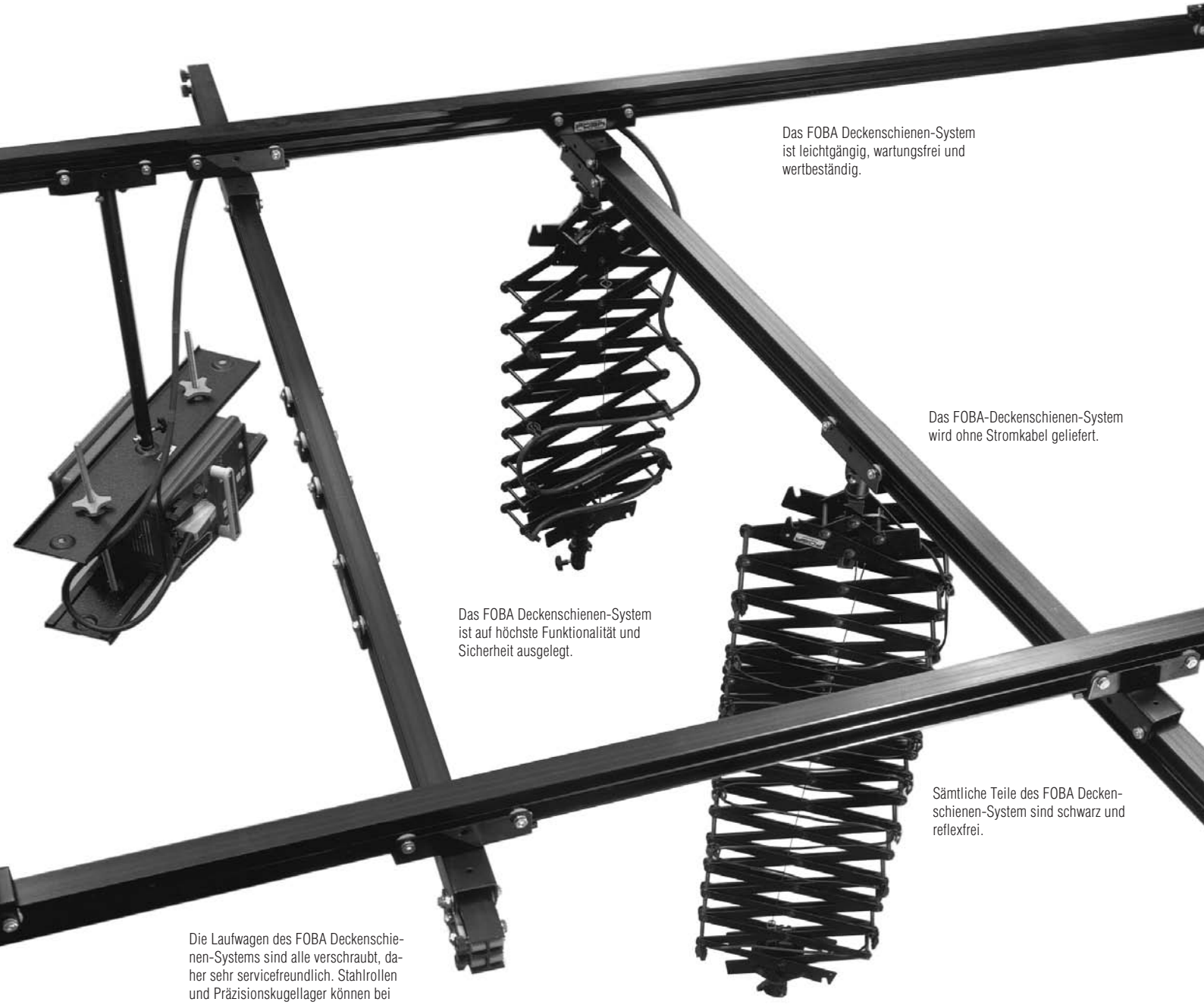

Das FOBA Deckenschienen-System ist leichtgängig, wartungsfrei und wertbeständig.

Das FOBA-Deckenschienen-System wird ohne Stromkabel geliefert.

Das FOBA Deckenschienen-System ist auf höchste Funktionalität und Sicherheit ausgelegt.

Sämtliche Teile des FOBA Deckenschienen-System sind schwarz und reflexfrei.

Die Laufwagen des FOBA Deckenschienen-Systems sind alle verschraubt, daher sehr servicefreundlich. Stahlrollen und Präzisionskugellager können bei Bedarf problemlos durch den Kunden ausgetauscht werden.

Die Scherenauszüge des FOBA Deckenschienen-System verfügen über eine Friktionsbremse, die für 1 bis 12 kg Tragkraft reguliert werden kann. Für höhere Belastungen wird eine Gegenzugfeder angeboten.

Die Laufwagen des FOBA-Deckenschienensystems sind
- stabil,
  weil sie auf Doppelrollen laufen und
- sehr leichtgängig,
  weil sie auf Kugellager rollen

Geringe Investition – dank Baukastensystem

Das FOBA ROOF-TRACK ist ideal für das kleine und mittlere Fotostudio. Es ist einfach zu montieren und bedarf keiner exakten Vorplanung. Der preisgünstigste Einstieg in das beliebig ausbaubare FOBA Deckenschienen-System ist eines der drei Kits für 12, 16 oder 24 Quadratmeter Deckenfläche. Die Kits sind mit diversem Zubehör auf eine durchschnittliche Atelierausrüstung ausgelegt. Es können jedoch jederzeit entsprechende Systemteile dazugekauft werden, um das FOBA ROOF-TRACK den anfallenden Aufgaben oder neuen Ausrüstungsgeräten optimal anzupassen.

Jedes Kit besteht aus vier bis fünf Deckenschienen, vier oder sechs Querschienenwagen, Scherenauszügen, an denen beliebige Leuchten oder Aufhellflächen befestigt werden können. Der Sicherheits-Schnappverschluss für die Leuchtenbefestigung kann nur mit zwei getrennten Handgriffen geöffnet werden. Als drittes Sicherheitselement dient ein spezielles Sicherheitsseil, welches das Gerät zusätzlich gegen ein versehentliches Herunterfallen schützt.

FOBA Mini-Kit ROTOA

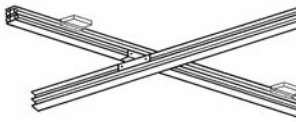

FOBA Profi-Kit ROTOE

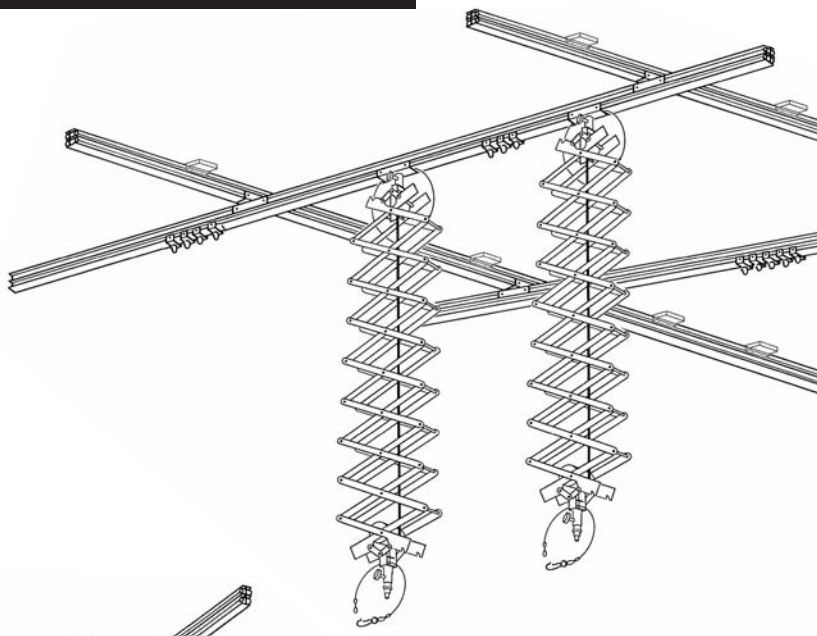

FOBA Maxi-Kit ROTOU

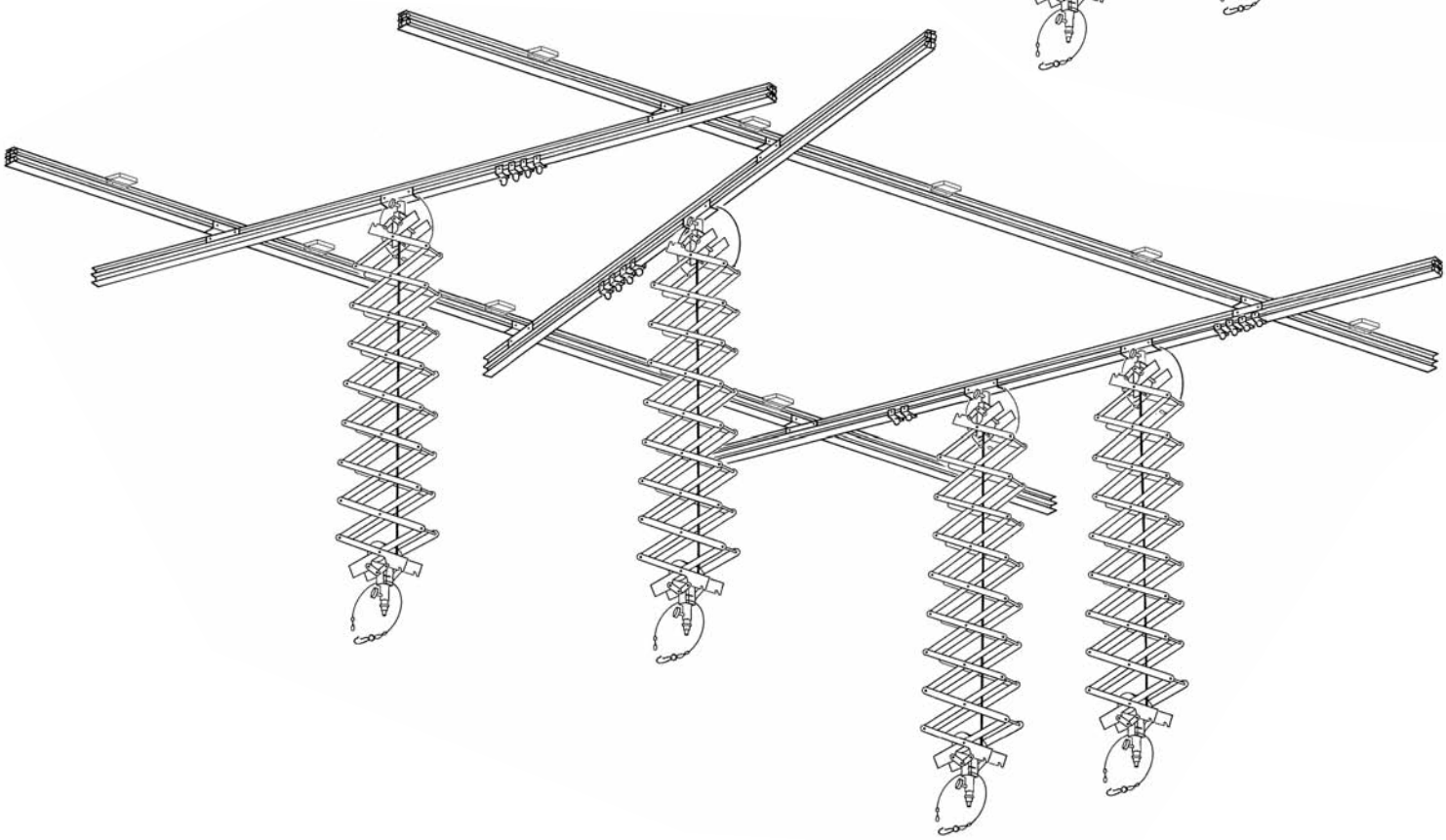

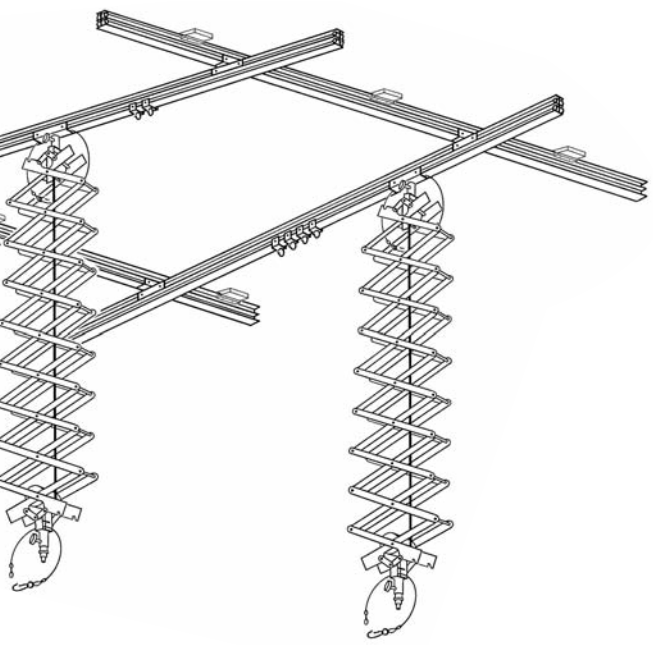

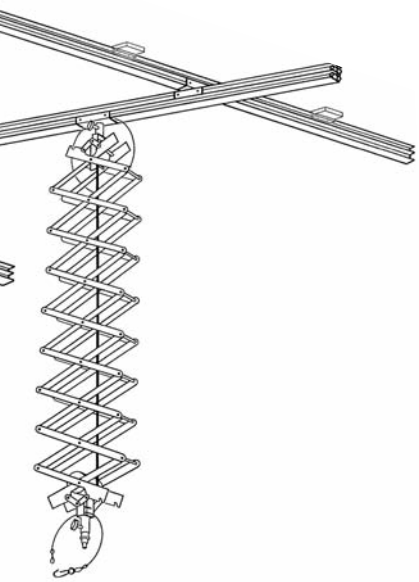

FOBA Mini-Kit ROTOA

Das FOBA Mini-Kit für Kleinstudios für 12 m² Deckenfläche. Ideal für das kleine Porträt- oder Schnellpass-Studio; ergänzbar durch ein weiteres Kit oder beliebige Einzelteile.

4	ROTRA-3	Deckenschiene 3 m
6	ROTIE	Sets mit 2 Endpuffer
4	ROTAO	Querschienenwagen
2	ROTEU	Laufwagen mit Universal-Anschluss
3	ROTRO	Sets à 2 Deckenmuffen
2	ROTIA	Set à 4 Wagen für Stromkabel
2	RODAU	Universal-Adapter
2	ROBAE	Scherenauszüge 2 m mit Friktionsbremse
2	ROSIA	Sicherheitsseil, Set à 2 Stk
1	ROBRE	Geschwindigkeitsdämpfer für Wagen, Set à 2 Stück

Gewicht: 29 kg

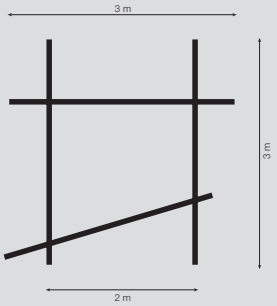

FOBA Profi-Kit ROTOE

Das FOBA Profi-Kit für mittelgrosse Studios mit ca. 16 m² Raumgrösse; ergänzbar durch ein weiteres Kit oder beliebige Einzelteile.

2	ROTRA-4	Deckenschienen 4 m
2	ROTRA-3	Deckenschienen 3 m
6	ROTIE	Sets à 2 Endpuffer
4	ROTAO	Querschienenwagen
3	ROTEU	Laufwagen mit Universal-Anschluss
4	ROTRO	Sets à 2 Deckenmuffen
3	ROTIA	Set à 4 Wagen für Stromkabel
3	RODAU	Universal-Adapter
3	ROBAE	Scherenauszüge 2 m mit Friktionsbremse
3	ROSIA	Sicherheitsseil, Set à 2 Stk
1	ROBRE	Geschwindigkeitsdämpfer für Wagen, Set à 2 Stück

Gewicht: 40 kg

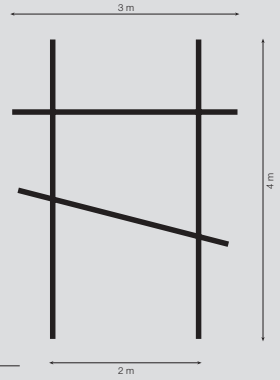

FOBA Maxi-Kit ROTOU

Das FOBA Maxi-Kit für eine Deckenfläche von 24 m² und mehr; ergänzbar durch ein weiteres Kit oder beliebige Einzelteile.

2	ROTRA-6	Deckenschiene 6 m
3	ROTRA-3	Deckenschiene 3 m
8	ROTIE	Sets à 2 Endpuffer
6	ROTAO	Querschienenwagen
4	ROTEU	Laufwagen mit Universal-Anschluss
5	ROTRO	Set à 2 Deckenmuffen
4	ROTIA	Set à 4 Wagen für Stromkabel
4	RODAU	Universal-Adapter
4	ROBAE	Scherenauszüge 2 m mit Friktionsbremse
4	ROSIA	Sicherheitsseil, Set à 2 Stk
1	ROBRE	Geschwindigkeitsdämpfer für Wagen, Set à 2 Stück

Gewicht: 57 kg

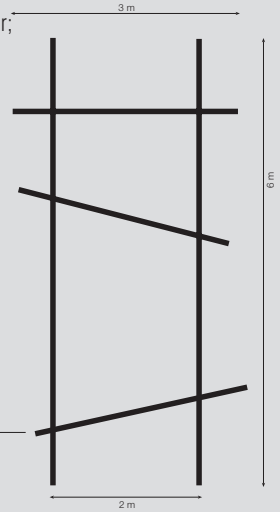

SICHERHEIT schreiben wir GROSS

Die Werkstoffe, die FOBA für die Deckenschienen-Systeme verwendet, sind auf Festigkeit geprüft und entsprechen den höchsten Sicherheits- und Qualitätsbestimmungen. Zudem sind sämtliche Trägerteile nach modernsten Arbeitsmethoden entweder verschweisst oder verschraubt.

Das FOBA ROOF-TRACK ist auf eine Belastung von 25 kg pro Deckenmuffe ROTRO ausgelegt. Die Tragkraft, die ein Mehrfaches davon beträgt, ist in erster Linie von der Deckenkonstruktion, dem verwendeten Baumaterial und dessen Zustand abhängig. Die Deckenschienen ROTRA sind in verschiedenen Längen von 2, 3, 4 und 6 Metern erhältlich. Auf Wunsch können auch Sonderlängen angefertigt werden.

Raumdecken verlaufen, besonders in Altbauten, nicht immer waagrecht. Um die Deckenhöhe exakt auszugleichen, stehen zwei verschiedene Systemteile zur Verfügung:

Der Distanzhalter RODIE wird von FOBA exakt auf Mass zwischen 10 cm bis 1 m angefertigt. RODIO stellt hingegen einen verstellbaren Distanzhalter dar, der in Verbindung mit der Gewindestange RIDIO vom Installateur selbst ein exaktes Ausnivellieren der Deckenschienen ermöglicht.

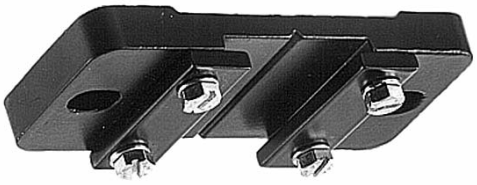

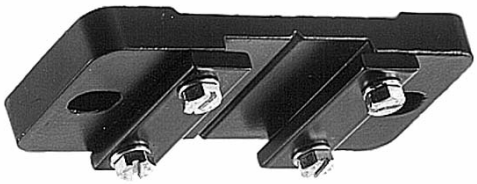

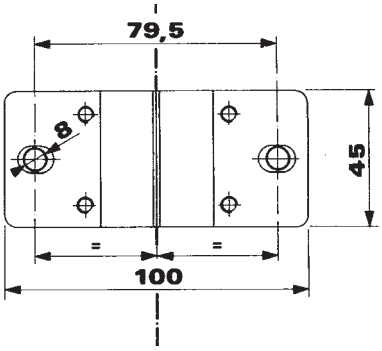

ROTRO
Set à 2 Deckenmuffen zur Befestigung der Schiene an der Decke (exkl. Schrauben*).

Länge:	100 mm
Breite:	45 mm
Höhe:	10 mm
Gewicht:	210 g

Dient auch als Verbindungsmuffe von zwei zusammenstossenden Längsschienen

RODIO
Verstellbarer Distanzhalter zwischen Decke und ROTRO-Muffe mit 2 Muttern (ohne ROTRO und ohne Gewindestange RIDIO, exkl. Schrauben*).

Verstellweg:	max. 3 cm
Gewicht:	790 g

RIDIO
1 m lange Gewindestange M16 für RODIO und RIDIU.

Gewicht:	1,3 kg

RODIE
Distanzhalter nach Mass von 10 cm bis 100 cm zwischen Decke und Deckenmuffe ROTRO (ohne ROTRO, exkl. Schrauben*).

RODOA
Set à 2 Verbindungsmuffen zur Verbindung von 2 Schienen. Verwendung auf zwei Arten:
- Schienenverbindung im rechten Winkel
- Verbindung von 2 Schienen übereinander oder zur Verstärkung, wenn grössere Distanzen überbrückt werden müssen.

Gewicht:	600 g

* Je nach Beschaffenheit der Decke (Backsteine, Holz, Beton etc.) sind unterschiedliche Schrauben und Dübel zu verwenden. Dies wird am besten vor Ort abgeklärt und entschieden.

ROTIA
Wagen zur Halterung von Stromkabeln, mit Öse, für Montage der Kabelklemmen RUGOE, RUGOA, RUGOU. Ungefähr alle 60 cm Stromkabellänge ist ein Halterungswagen erforderlich. Am Schienenende muss das Stromkabel durch den Kabelhalter des Endpuffers ROTIE geführt werden, Set à 4 Stück.

Gewicht: 460 g

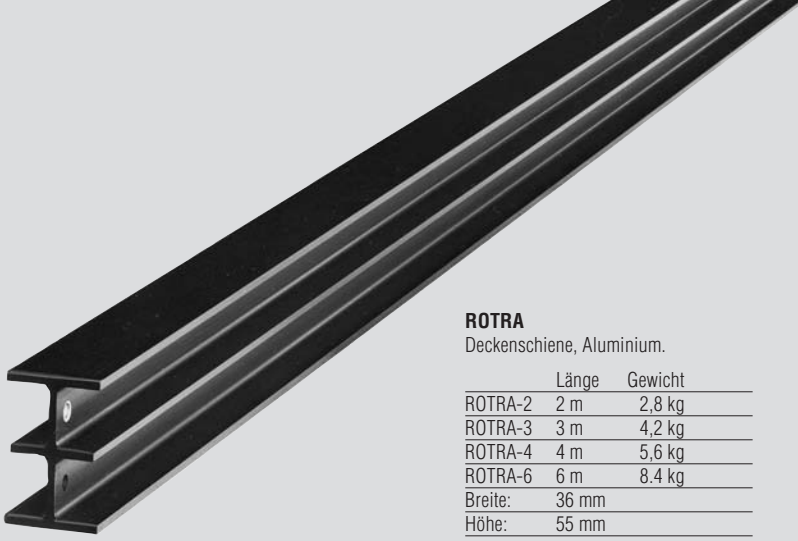

ROTRA
Deckenschiene, Aluminium.

	Länge	Gewicht
ROTRA-2	2 m	2,8 kg
ROTRA-3	3 m	4,2 kg
ROTRA-4	4 m	5,6 kg
ROTRA-6	6 m	8.4 kg
Breite:	36 mm	
Höhe:	55 mm	

RUGOE, RUGOA, RUGOU
Kabelklemmen zur Befestigung der Stromkabel an ROTIA-Wagen und an RUGEO-Stromkabelführungsrollen: Set à 4 Stück

RUGOE

Durchmesser: 6 bis 8 mm

RUGOA

Durchmesser: 10 bis 14 mm

RUGOU

Durchmesser: 15 bis 19 mm
Gewicht: je 60 g

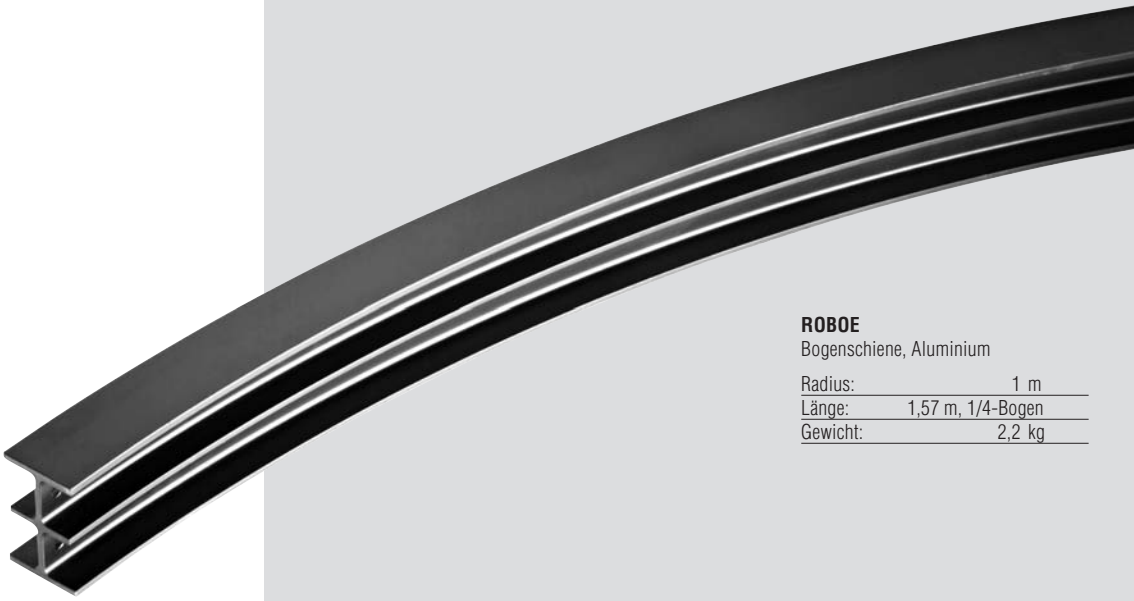

ROBOE
Bogenschiene, Aluminium

Radius: 1 m
Länge: 1,57 m, 1/4-Bogen
Gewicht: 2,2 kg

ROTEU
Laufwagen für das System ROOF-TRACK mit Universal-Anschluss für Scherenauszug oder Verbindungsrohr.

Länge: 15 cm
Gewicht: 450 g

ROTUO
Laufwagen mit COMBIROHR® Anschluss* (3/8"-Gewinde).

Gewicht: 450 g

* Weitere Informationen zum praktischen COMBIROHR® System unter www.foba.com

ROTAO
Querschienenwagen zur Verbindung der Querschiene mit den Längsschienen. Mindestens zwei ROTAO werden für eine Querschiene benötigt.

Gewicht: 800 g

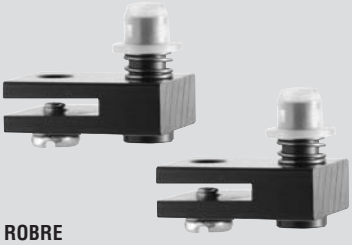

ROBRE
Geschwindigkeitsdämpfer, Set à 2 Stück, um Laufwagen und Querschienenwagen leicht abzubremsen.

Gewicht: 40 g

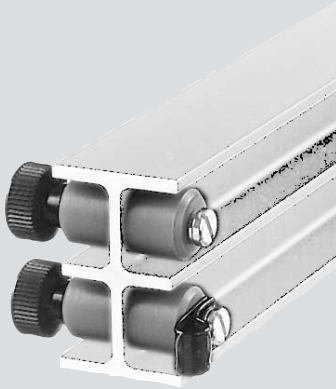

ROTIE
Set à 2 Endpuffer inkl. Strom-Kabelhalter am Schienenende.

Gewicht: 40 g

Flächenleuchten schweben im Studio…

Das FOBA Deckenschienensystem ist ideal für grosse Flächenleuchten. Die Flächenleuchte ist damit sicher an der Raumdecke befestigt und kann mühelos und leicht bewegt und versorgt werden.

Leicht wie auf Schienen

Die FOBA Deckenschienen-Systeme bieten dem Berufsfotografen höchsten Bedienungskomfort und eine aussergewöhnlich hohe Arbeitssicherheit. Das Befestigen von sämtlichen Geräten an der Decke bringt nicht nur den Vorteil einer freien Bodenfläche, sondern sie garantiert auch ein schnelles und genaueres Arbeiten. Die Scherenauszüge dienen der Höhenverstellung der Leuchten. Eine Friktionsbremse bringt die Leuchten zum «schweben».

ROMEI
Aufhängung, teilmotorisiert. Für Lichtwannen bis maximal 35 kg. Ohne Laufwagen, jedoch inklusive vier 24 V-Motoren für Auf-/Abbewegungen, 4-Kanal-Fernsteuerung, 10 m Kabel, manuelle Rotation 355°.
ROMEI ist auf ROOF-TRACK (+ ROMAO) wie MEGA-TRACK (+ ROMAE) verwendbar.
Für verschiedene Lichtwannengrössen, maximal 1,5 x 2,5 m, ist diese Aufhängung mit verschiedenen Fixierpositionen der Aufhängepunkte versehen.

Gewicht: 33 kg

ROMAO
Set à 4 Stück, Laufwagen zu ROMEI für ROOF-TRACK-System.

Gewicht: 1,6 kg

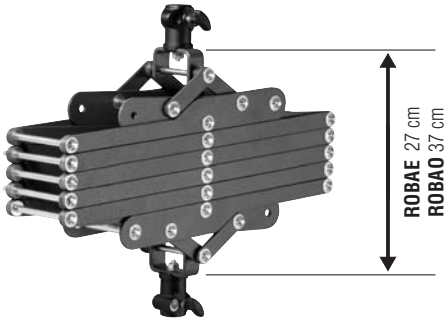

Im geschlossenen Zustand sehr kompakt.

ROBAO
Scherenauszug 3,8 m mit Friktionsbremse. Tragkraft einstellbar von 1 bis 12 kg. Gegenzugfeder ROSAO und ROSAE für höhere Belastung und komfortablere Bedienung erhältlich.

Länge: 37 bis 380 cm
Gewicht: 7,5 kg

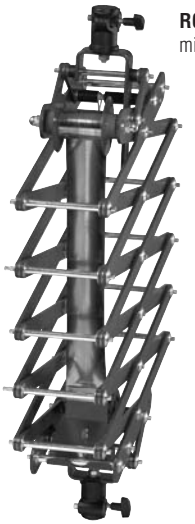

ROBAE
mit Gegenzugfeder

Gegenzugfedern erhöhen die Tragkraft und die komfortable Bedienung der Scherenauszüge. Sie müssen gemäss Montageanleitung im geschlossenen Zustand des Scherenauszugs montiert und mit einer Schraubensicherung befestigt werden.

ROSAO (Farbe blau)
Gegenzugfeder zu ROBAO
Gewichtsausgleich 6 – 13 kg.

Gewicht: 935 g

ROSAE (Farbe blau)
Gegenzugfeder zu ROBAO
Gewichtsausgleich: 13 – 18 kg

Gewicht: 1,2 kg

ROBAE
2 m Scherenauszug mit Friktionsbremse. Tragkraft einstellbar von 1 – 12 kg. Gegenzugfeder ROSEO und ROSEA für höhere Belastung und komfortable Bedienung erhältlich.

Länge: 27 bis 200 cm
Gewicht: 4,9 kg

ROSEO (Farbe rot)
Gegenzugfeder zu ROBAE
Gewichtsausgleich: 6 – 13 kg

Gewicht: 725 g

ROSEA (Farbe rot)
Gegenzugfeder zu ROBAE
Gewichtsausgleich: 13 – 18 kg

Gewicht: 915 g

ROMAE
Set à 2 Stück, Laufwagen zu ROMEI für MEGA-TRACK-System.

Länge:	80 cm
Gewicht:	7,4 kg

RODOI 1
Verbindungsrohr z.B. zwischen Laufwagen und den aufzuhängenden Geräten; mit Sicherungsschrauben und Kontermuttern, passt zu allen Adaptern

Länge	50 cm
Innendurchmesser:	5/8 “
Gewicht:	420 g

RODOI 2
Verbindungsrohr; mit Sicherungsschrauben und Kontermuttern, passt zu allen Adaptern

Länge	1 m
Innendurchmesser:	5/8 “
Gewicht:	840 g

RODUO
Verbindungsbüchse, Rohr zwischen zwei Adaptern (gleich wie Verbindungsrohr, aber kurz); mit Sicherungsschrauben und Kontermuttern, passt zu allen 5/8“ Adaptern

Länge:	65 mm
Innendurchmesser:	5/8“
Gewicht:	90 g

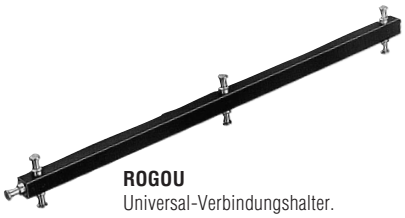

ROGOU
Universal-Verbindungshalter.
Dieser Verbindungshalter kann vertikal oder horizontal in ein Verbindungsrohr (RODOI, RODUO) bzw. Scherenauszug eingeführt werden. Er ermöglicht es, am gleichen Laufwagen verschiedene Lampen und Geräte zu befestigen.

Länge:	70 cm
Gewicht:	900 g

ROTUI
Universal-, Generatorenträger, einstellbar bis max. 28 cm Höhe und 54 cm Breite
Damit er am Laufwagen befestigt werden kann, braucht es mindestens ein Verbindungsrohr bzw. -büchse

Gewicht:	3,3 kg

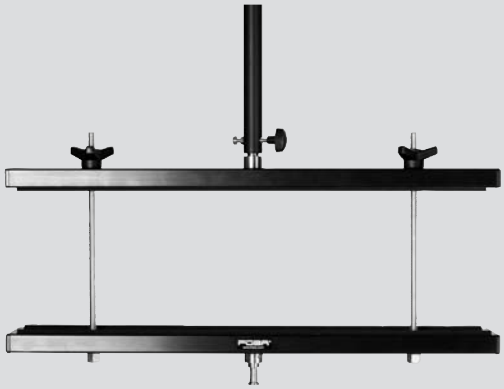

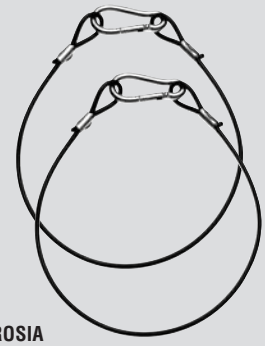

ROSIA
Sicherheitsseil, Set à 2 Stk

Länge:	43 cm
Gewicht:	40 g

ROTAI
Schwerpunktsausgleich.
Lampen und Geräte, welche am Deckenschienensystem aufgehängt werden, haben ihren Schwerpunkt nicht immer in der Vertikalachse, in welcher ihre Aufhängung liegt. Sie hängen dann völlig schief herunter. Mit dem Schwerpunktausgleich können sie wieder in die Senkrechte gebracht werden.

Länge:	29 cm
Gewicht:	410 g

RODAU
Universal-Adapter mit 3/8“- und 1/4“-Gewinde.

Gewicht:	75 g

RODUE
Universal-Adapter mit 3/8“-Gewinde und Flügelmutter.

Gewicht:	60 g

RODEA
Adapter für Broncolor Pulso Leuchten.

Gewicht:	95 g

RODEE
Verbindungsstück zwischen COMBI-ROHR® (Innengewinde von 3/8“ mit Konus*) und Adapter z.B. für Scherenauszüge oder Blitzlampen.

Gewicht:	120 g

RODUA
Verbindungsstück zwischen COMBI-ROHR® (Aussengewinde von 3/8“ mit Konus*) und Adapter z.B. für Scherenauszüge oder Blitzlampen

Gewicht:	130 g

*** weitere Informationen zum praktischen COMBIROHR®-System unter www.foba.com**

MEGA-TRACK für Mega-Ansprüche

Das FOBA Deckenschienen-System MEGA-TRACK ist auf höchste Ansprüche im professionellen Fotostudio und extreme Belastungen, wie z. B. Grossflächenleuchten, ausgelegt. Sämtliche MEGA-TRACK-Anlagen werden von den FOBA-Ingenieuren oder ihrer Verkaufsstelle exakt auf die Situationen und Bedürfnisse berechnet und auf Mass angefertigt. Nur so können höchste Sicherheit, eine maximale Belastung von bis zu 250 kg und eine optimale Raumausnutzung garantiert werden. Das FOBA MEGA-TRACK Deckenschienen-System besteht aus einem hochwertigen Spezialprofil aus schwarz lackiertem Stahl mit zwei integrierten Laufrillen.

Die Laufwagen und Doppelrollen des FOBA MEGA-TRACK Deckenschienen-Systems sind auf höchste Belastung ausgelegt. Das ist ein entscheidender Beitrag für eine ermüdungsfreie und effiziente Arbeitsweise im Studio.

Zur weiteren Verbesserung des Arbeitskomfortes kann zum FOBA Deckenschienen-System MEGA-TRACK ein Motorzugwagen eingesetzt werden, dessen Laufbewegungen über die Fernbedienung gesteuert werden. Für Geräte, die nur selten bewegt oder nicht verstellt werden dürfen, ist ein von Hand feststellbarer Laufwagen erhältlich. Ein spezieller Verbindungswagen erlaubt für kleinere Anwendungen die Kombination des FOBA MEGA-TRACK mit dem für geringere Belastungen ausgelegten ROOF-TRACK-Deckenschienen-System.

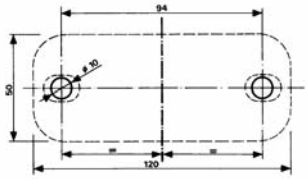

RIGUE
Deckenmuffe zur Befestigung der Längsschiene an der Decke (exkl. Schrauben**).

Länge:	65 mm
Breite:	53 mm
Höhe:	70 mm
Gewicht:	650 g

ROBRO
Doppelschienenwagen für schwere Beleuchtungskörper (bis 250 kg).
Distanz zwischen den Schienen: 75 cm

Länge:	100 cm
Gewicht:	7,2 kg

RIGOE
Verbindungsmuffe zur Verbindung der zusammenstossenden Längsschienen und Befestigung an der Decke (exkl. Schrauben**).

Länge:	130 mm
Breite:	53 mm
Gewicht:	1,0 kg

ROBRI
Wie ROBRO, jedoch mit zwei langen Muffen.

Länge:	100 cm
Gewicht:	9,2 kg

** Je nach Beschaffenheit der Decke (Backsteine, Holz, Beton etc.) sind unterschiedliche Schrauben und Dübel zu verwenden. Dies wird am besten vor Ort abgeklärt und entschieden.

RUGAI
Motorzugwagen mit 24 V-Motor zur horizontalen Verschiebung der Schienenwagen.

Länge:	26 cm
Gewicht:	4 kg

RAGIE
Doppelrollen mit COMBIROHR® Anschluss* (3/8"-Gewinde)

Gewicht: 360 g

ROGAO
Verbindungswagen, um Querschienen vom kleineren ROOF-TRACK am grossen Deckenschienensystem MEGA-TRACK anzuhängen.

Länge:	31 cm
Gewicht:	2,5 kg

REGIE
Laufwagen mit COMBIROHR® Anschluss* (3/8"-Gewinde) und handbetätigter Arretierung zur Befestigung von Lampen, Spots usw.

Länge:	25 cm
Gewicht:	1,3 kg

*** weitere Informationen zum praktischen COMBIROHR®-System unter www.foba.com**

ROGIE
Querschienenwagen zur Verbindung der Querschiene mit den Längsschienen. Mindestens zwei ROGIE werden für eine Querschiene benötigt.

Länge:	49 cm
Gewicht:	3,75 kg

ROGIO
Verbindungswagen mit langer Muffe für eine stabilere Verbindung von zwei zusammenstossenden Querschienen.

Länge:	49 cm
Gewicht:	4,8 kg

RIDIE
Distanzhalter nach Mass von 10 cm bis 1 m zwischen Decke und Deckenmuffe RIGUE (ohne RIGUE, exkl. Schrauben**).

REGUE
Deckenschiene aus hochwertigem Stahl, schwarz lackiert;
Länge nach Wunsch.

Maximale Länge:	6 m
Breite:	43 mm
Höhe:	50 mm
Gewicht 6 m:	18 kg

RIDIU
Verstellbarer Distanzhalter zwischen Decke und Muffe RIGUE oder RIGOE, mit 2 Muttern (ohne Muffe und ohne Gewindestange RIDIO, exkl. Schrauben**).

Verstellweg:	max. 3 cm
Gewicht:	610 g

RIDIO
Gewindestange M16,
1 m lang für RIDIU und RODIO.

Gewicht:	1,3 kg

RETIU
Laufwagen mit Universal-Adapter für Scherenauszug und Zubehör,
mit handbetätigter Arretierung.

Länge:	25 cm
Gewicht:	1,3 kg

RUGEO
Stromkabelführungsrolle für Kabelklemmen RUGOE, RUGOA, RUGOU. Die Rolle läuft auf dem Drahtseil RUGAE, welches an der Drahtseilhalterung RUGIO befestigt ist. Ungefähr alle 60 cm Stromkabellänge ist eine Stromkabelführungsrolle RUGEO erforderlich. Am Schienenende muss das Stromkabel mit einem Kabelbinder befestigt werden. Set à 2 Stück.

Gewicht:	60 g

RUGOE, RUGOA, RUGOU
Kabelklemmen zur Befestigung der Stromkabel an ROTIA-Wagen und an RUGEO-Stromkabelführungsrollen: Set à 4 Stück.

RUGOE

Durchmesser:	6 bis 8 mm

RUGOA

Durchmesser:	10 bis 14 mm

RUGOU

Durchmesser:	15 bis 19 mm
Gewicht:	je 60 g

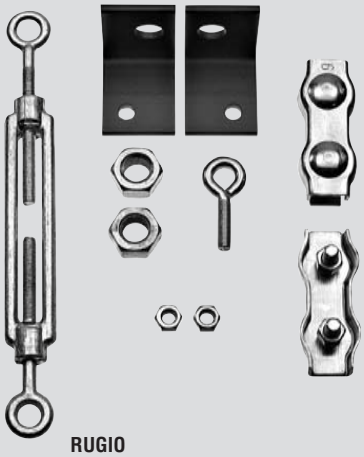

RUGIO
Drahtseilhalterung komplett,
ohne Drahtseil RUGAE.
Die winkelförmigen Befestigungshalter werden direkt auf die Quer-, Doppelschienen- und Verbindungswagen montiert.

Gewicht:	320 g

RUGAE
Drahtseil zu MEGA-TRACK, gummiert,
Länge nach Wunsch

Durchmesser:	5 mm
Gewicht:	40 g/m

REGIA
Handkurbel zur Betätigung der Arretierung an Laufwagen RETIU und REGIE, verschiedene Längen nach Wunsch

Gewicht:	780 g

RIGIE
Haltepuffer zum Anhalten von Laufwagen etc. Kann an beliebiger Stelle in der MEGA-TRACK-Schiene montiert werden.

Gewicht:	160 g

FOBA – Ihr Partner für Planung und Ausführung

Wir sind Ihnen gerne bei der Planung und Beratung für das optimale FOBA Deckenschienen-System Ihres Studios behilflich. Das Foba ROOF-TRACK System ist nicht sonderlich beratungsintensiv. Es kann leicht selbst, oder unter Mithilfe eines Schlossers montiert werden. Für das grössere Deckenschienensystem FOBA MEGA-TRACK empfiehlt sich eine Beratung und Planung durch Ihre FOBA Vertretung. Es handelt sich durchwegs um individuelle Ausführungen mit Standardkomponenten der FOBA.

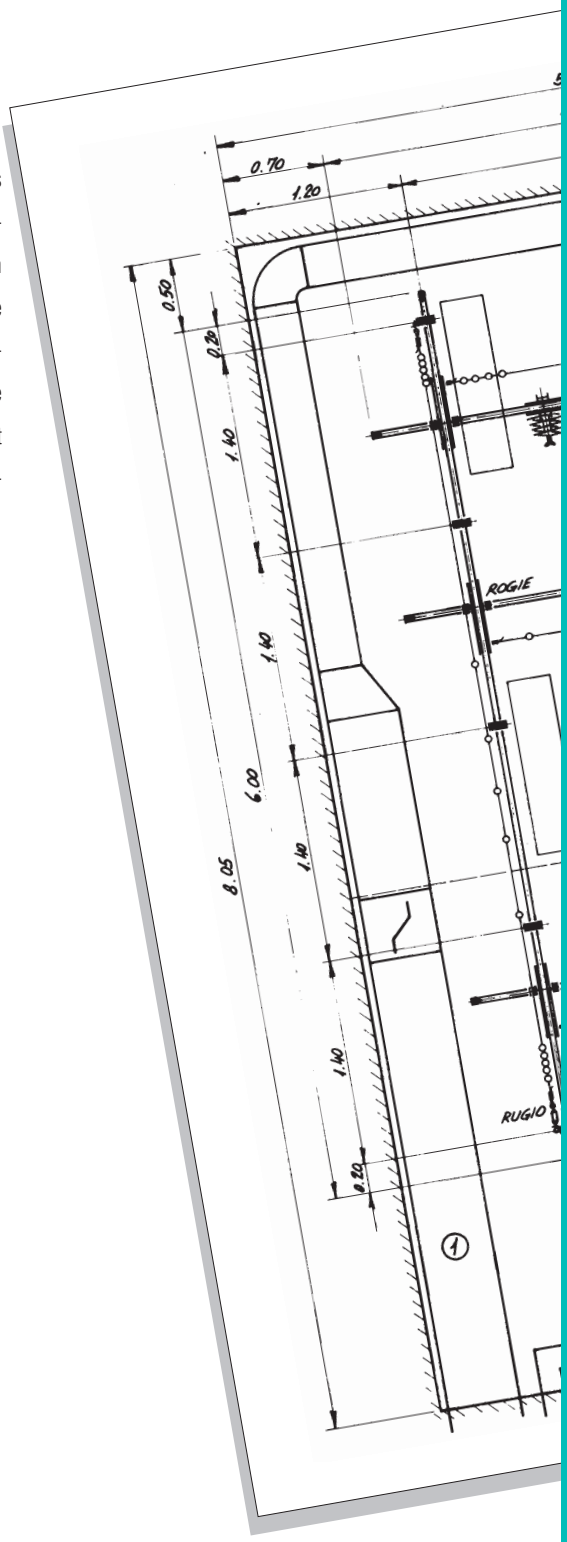

Das FOBA Sortiment

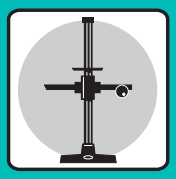

FOBA STUDIO STANDS, TRIPODS
FOBA STATIVE
FOBA PIEDS À COLONNE, TRÉPIEDS

FOBA TRIPOD HEADS
FOBA STATIVKÖPFE
FOBA TÊTES DE TRÉPIEDS

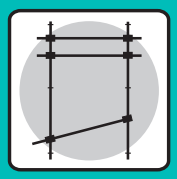

FOBA CEILING RAIL SYSTEM
FOBA DECKENSCHIENEN-SYSTEM
FOBA SYSTÈME RAILS DE PLAFOND

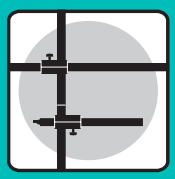

FOBA COMBITUBE SYSTEM
FOBA COMBIROHR® SYSTEM
FOBA SYSTÈME COMBITUBE

FOBA SHOOTING TABLES
FOBA AUFNAHMETISCHE
FOBA TABLES DE PRISE DE VUE

FOBA TURNTABLES
FOBA DREHTELLER
FOBA TABLES TOURNANTES

FOBA®
STUDIO-TECHNOLOGY

FOBA AG
Studio-Technology
Friedgrabenstrasse 21
CH-8907 Wettswil
Switzerland

✆ +41 44 701 90 00
🗎 +41 44 701 90 01
info@foba.com
www.foba.com

Technische Änderungen vorbehalten 09/12 • Bestell-Nr. PRINT DSD